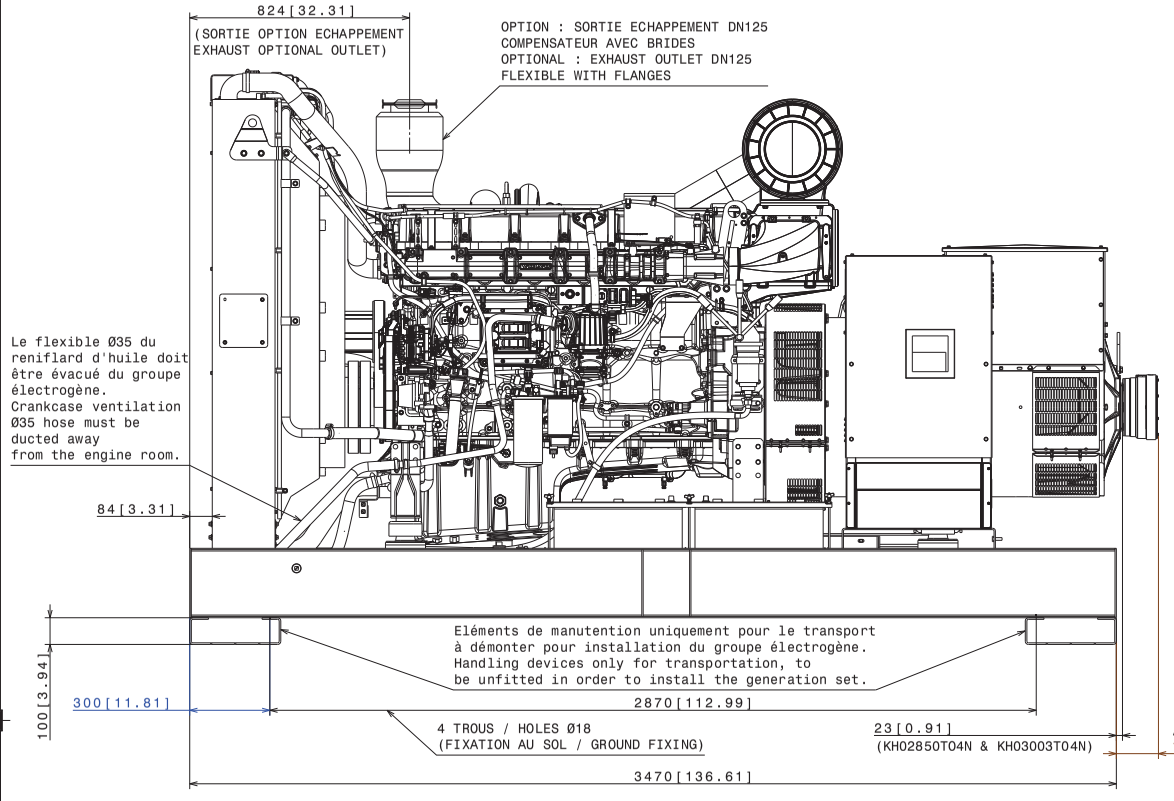

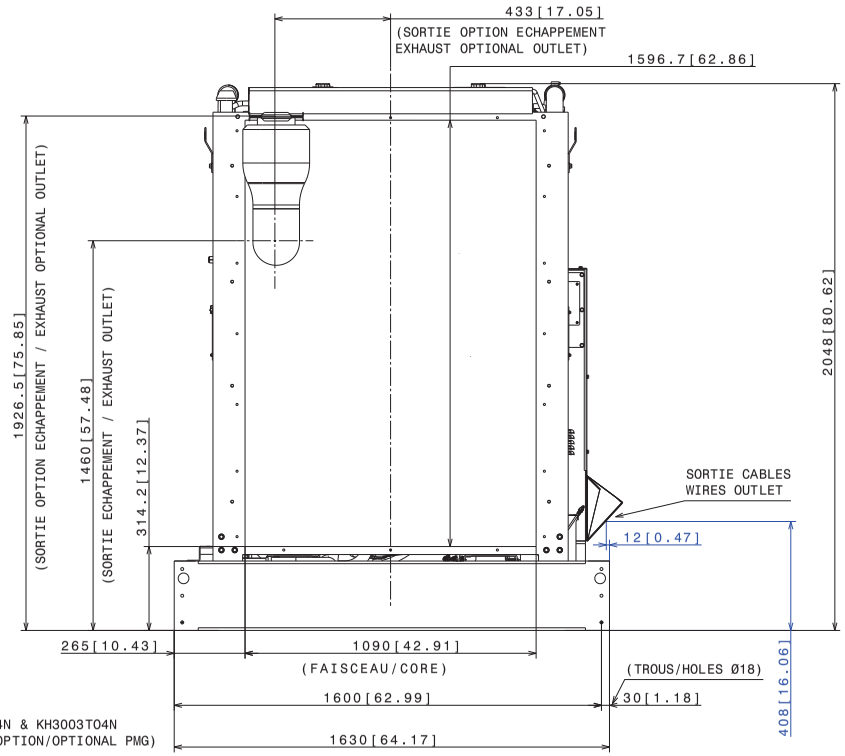

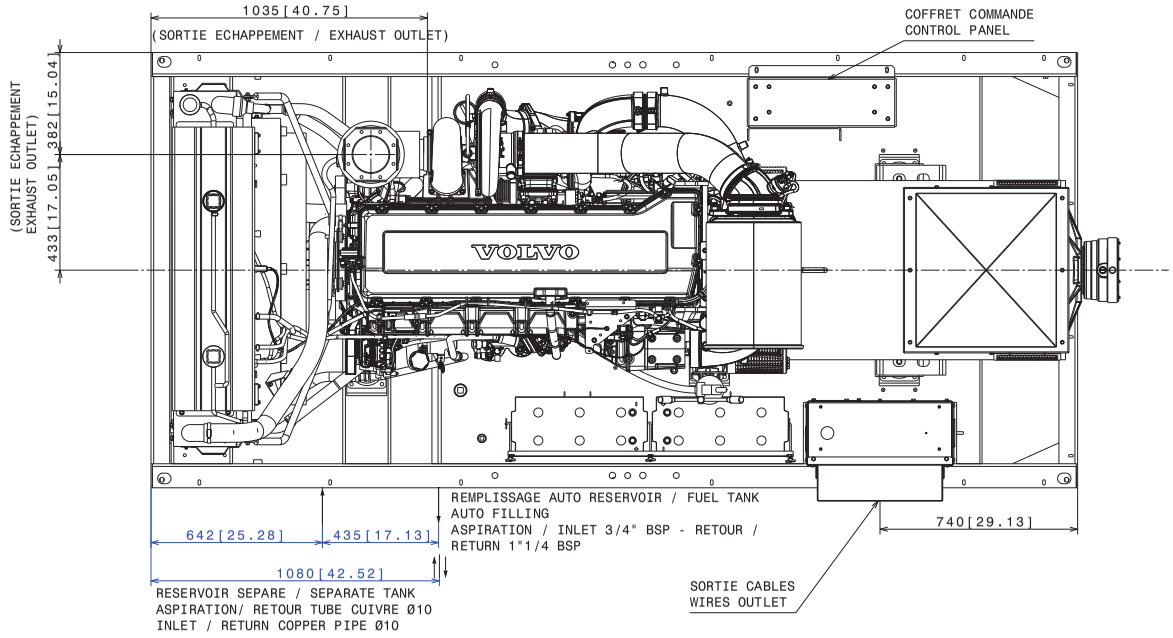

		Masse(kg) / Weight(lbs)			
Moteur *Engine*	**Alternateur** *Generator*	**Avec réservoir / With fuel tank**		**Sans réservoir / Without fuel tank**	
		A vide/*Dry*	**OdM**/*Wet*	**A vide**/*Dry*	**OdM**/*Wet*
TWD1644GE	KH02401T	4060/8950	4740/10449	3750/8267	3850/8487
TWD1644GE	KH02850T	4270/9413	4940/10890	3950/8708	4100/9039
TWD1645GE	KH02850T	4270/9413	4940/10890	3950/8708	4100/9039
TWD1645GE	KH03003T	4331/9548	5001/11025	4011/8843	4161/9173

VALID

Rev	Création du document (First issue)	PROTO	03/01/19	P.PALLIER	
	Désignation de la modification (Description of change)	Statut (Status)	Date / Visa	Dessiné par (Drawn by)	Date / Visa Vérificateur (Checked by)

Matière (Material)	Voir sur le plan (See on drawing)	Format (Size)	A1
Revêtement (Coating)	Voir code article(See part number description)	Echelle (Scale)	1/1
Tolérance (Tolerance)	ISO 2768-mK	Folio (Sheet)	1/1
Désignation : (Title)	**PLAN-GE-VO-TWD1644-45GE-EX2**	Masse (Weight)	Kg

KOHLER. SDMO.

30001528701 — Rev.: -

370 rue de Kerarwarn CS40047 29801 BREST-GUIPAVAS Cedex 9 FRANCE
CE PLAN EST LA PROPRIETE DE SDMO. IL NE PEUT ETRE REPRODUIT, UTILISE OU COMMUNIQUE SANS SON AUTORISATION.
THIS DRAWING IS UNDER PROPERTY OF THE COMPANY; IT CANNOT BE PRINTED, USED OR COMMUNICATED WITHOUT ITS AUTHORIZATION.